Affectation de la fiche:
Câble de commande universel

	Fonction	
Broche 1	Pause	Brun
Broche 2	Contact externe	Blanc
Broche 3	Analogique externe	Bleu
Broche 4	Masse	Noir
Broche 5	Fréquence auxiliaire	Gris

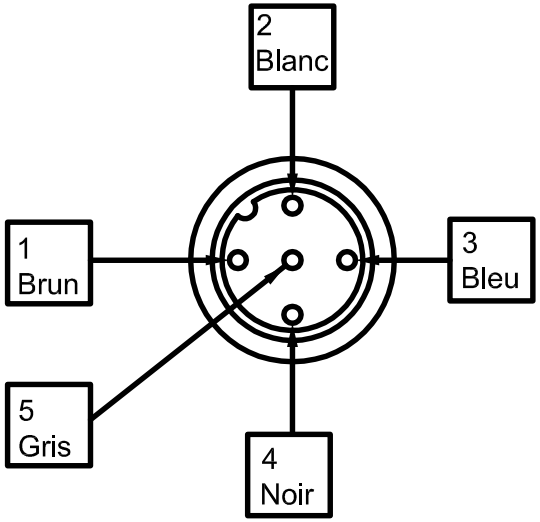

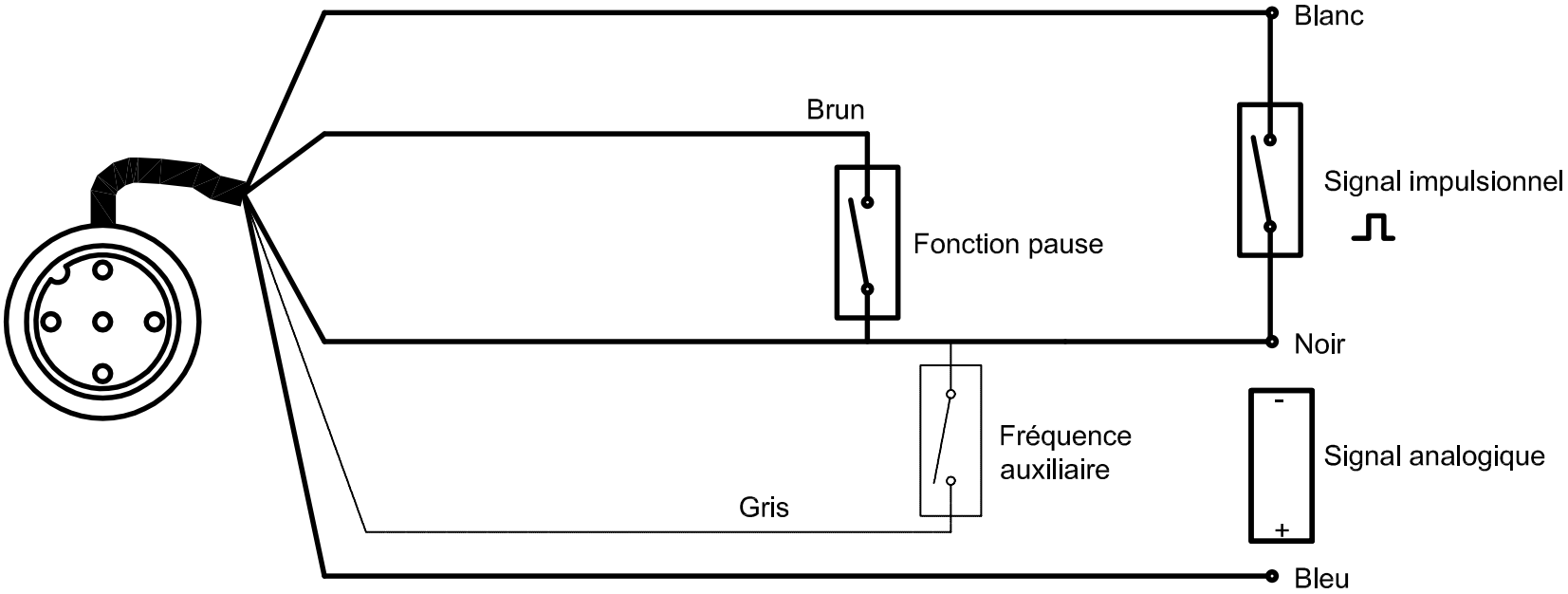

Réalisé sur AutoCAD LT	A3	Ce Schéma est notre propriété et ne peut être ni modifié ni reproduit ni transmis à des tiers sans notre autorisation écrite .			Câble de commande universel	ProMinent France Rue des Frères Lumière B.P. 39 - Eckbolsheim 67038 Strasbourg - Cedex	Affectation fiches	
Dessiné par T.V	Vérifié par X X X	Modifié par - date	Nom de fichier CABLE MULTIFONCTION-KSMTP-CONNECTION	Date 19/01/2005			St. :	Edition A3-7-98	Feuille N°:.