*FICHE TECHNIQUE* ***BROYEUR A CISAILLES ROTATIVES***

# BDR 30

| Caractéristiques techniques | BDR 30 |
|---|---|
| Puissance moteur : | 3 KW - 380Tri |
| Poids du bloc | 250 Kg |
| Type de couteaux | 8 mm, 3 bec |
| Racleurs | 8 mm |
| Section de travail | 290 x 260 |
| Couple motoreducteur | 1900 N.m |
| Vitesse des arbres | 14 Trs/min et 7 Trs/min |

Photo de principe

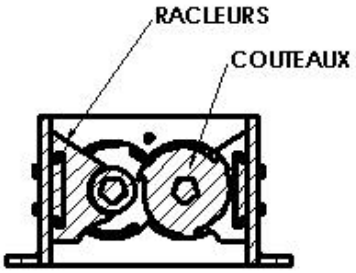


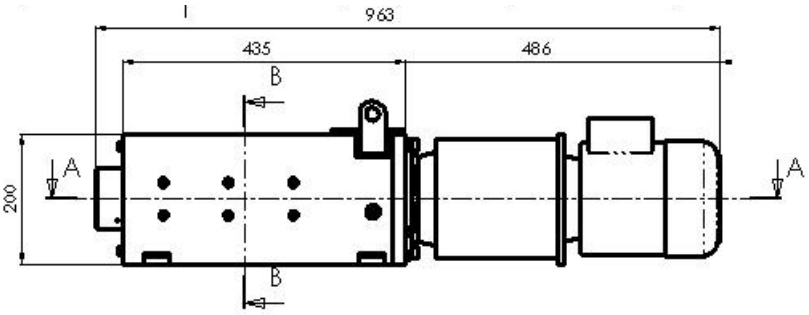


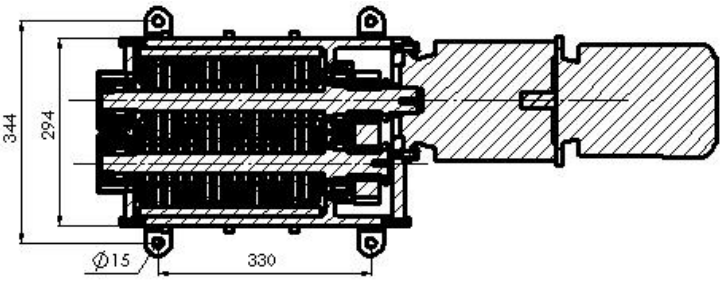


| Exemples de débits | | |
|---|---|---|
| Papier | Kg/h | 40 à 80 |
| Joint caoutchouc | Kg/h | 60 |
| | | |
| | | |
| | | |
| | | |
| | | |
| | | |
| | | |
| | | |
| | | |
| | | |
| | | |

| | |
|---|---|
| **Type de chargement** | - Tapis<br>- Vis sans fin<br>- Releveur basculeurs de conteneur<br>- Manuel |
| **Type d'évacuation du broyats** | - conteneurs<br>- tapis<br>- vis sans fin<br>- système séparation liquide / solide<br>-… |

**Protection à prévoir sur votre arrivée électrique :**

- Un disjoncteur MERLIN GERIN, Multi-9, courbe D, (C60N, réf **24602 – 16A** )

Rue du Progrès - BP7, Z.A de la Croix Danet, 44140 GENESTON (FRANCE ), Tél : 0 240 261 316, Fax : 0 240 261 298
Site : www.ecp-group.com Email : commercial@ecp-group.com