VANNE MARTELIÈRE
TYPE CAMARGUE

Table des matières

1 – APPLICATIONS.....1

2 – CARACTÉRISTIQUES 1

3 – GAMMES.....1

4 – TABLEAU DIMENSIONNEL.....3

5– AUTRES PRODUITS.....4

AQUAREM environnement

FABRICATION FRANÇAISE

AQUAREM ENTREPRISE ECO-RESPONSABLE

FRANCE ORIGIN' AIN

www.aquarem-environnement.fr

1 – APPLICATIONS

- Réseaux écoulement à surface libre (irrigation)
- Réseaux eaux pluviales gravitaires
- Réseaux assainissement

2 – CARACTÉRISTIQUES

3 natures de matériaux :

- Acier inox (304L ou 316L)
- Acier protégé (galvanisation) ou cataphorèze
- PVC

3 – GAMMES

- 150 à 800 (Acier)
- 150 à 400 (PVC)

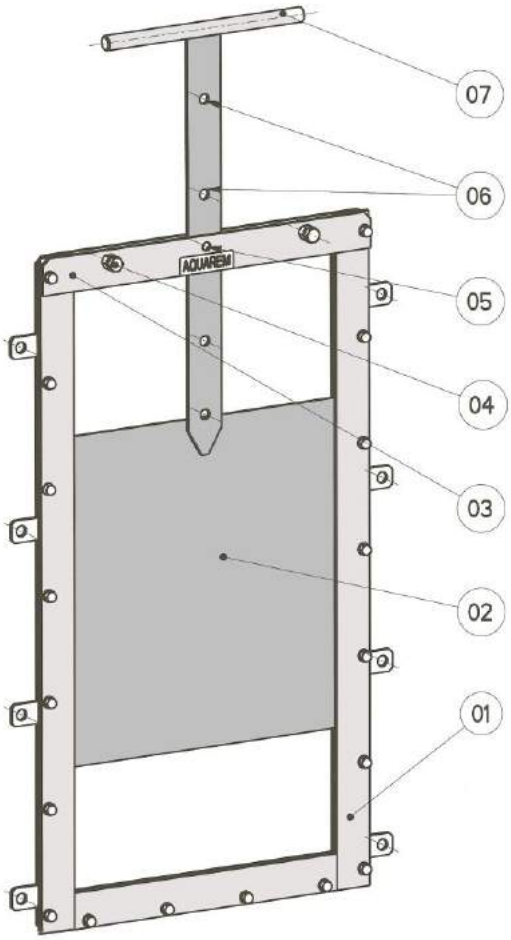

Rep	Désignation
07	Poignée
06	Préréglage de positionnement (Pas suivant dimension)
05	Index de positionnement *
04	Butée d'ouverture
03	Traverse démontable
02	Pelle
01	S/ens chassis

4 – TABLEAU DIMENSIONNEL

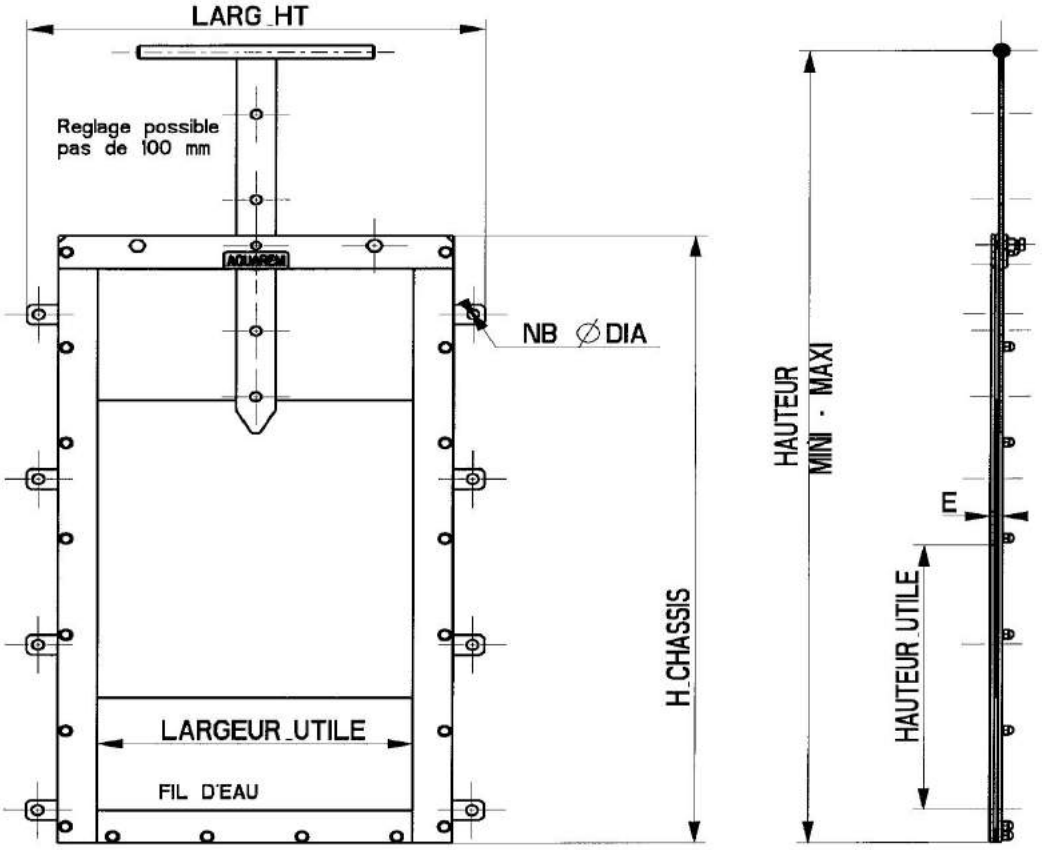

L X H	HAUTEUR		H CHASSIS	LARG HT	POIDS	ARTICLE	E	NB x DIA
	Mini	Maxi						
150 x 150								
200 x 200	600	830	520	380	11	04AS0787	25	4 X 15
250 x 250	700	980	620	430	18.50		25	4 X 15
300 x 300	800	1130	720	480	16	04AS0784	25	6 X 15
350 x 350	900	1280	820	530	20		25	6 X 15
400 x 400	1000	1430	920	580	22	04AS0781	25	8 X 15
450 x 450	1100	1580	1020	630	25		25	8 X 15
500 x 500	1200	1730	1120	680	27.50	03AS1052	25	8 X 15
550 x 550	1300	1880	1220	730	30		25	8 X 15
600 x 600	1400	2030	1320	800	33		25	10 X 15
650 x 650	1500	2180	1420	850	37		30	10 X 15
700 x 700	1600	2350	1550	900	42		30	10 X 15
800 x 800	1800	2650	1750	1000	51		30	12 X 15

5– AUTRES PRODUITS

Impasse des plantées - 01120 DAGNEUX

04 78 06 24 18

04 78 06 38 67

contact@aquarem-environnement.fr

www.aquarem-environnement.fr

LE GROUPE AQUAREM s'engage à travailler avec méthode dans le cadre de la démarche qualité norme **ISO 9001 :**

Identifier / Comprendre / Etudier
Proposer / Agir / Contrôler

En 2007, le groupe AQUAREM a obtenu la charte environnementale, marque d'un engagement fort liant qualité de production et respect de l'environnement.

Tous les produits du groupe sont fabriqués en France, suivant nos plans et nos gammes précises d'élaboration et de montage.

Nous avons la volonté de concourir pour vous proposer la meilleure prestation ou offre produits. Nous sommes engagés dans une recherche permanente de fiabilisation de nos produits et de réduction des coûts d'entretien des équipements.

www.aquarem.fr